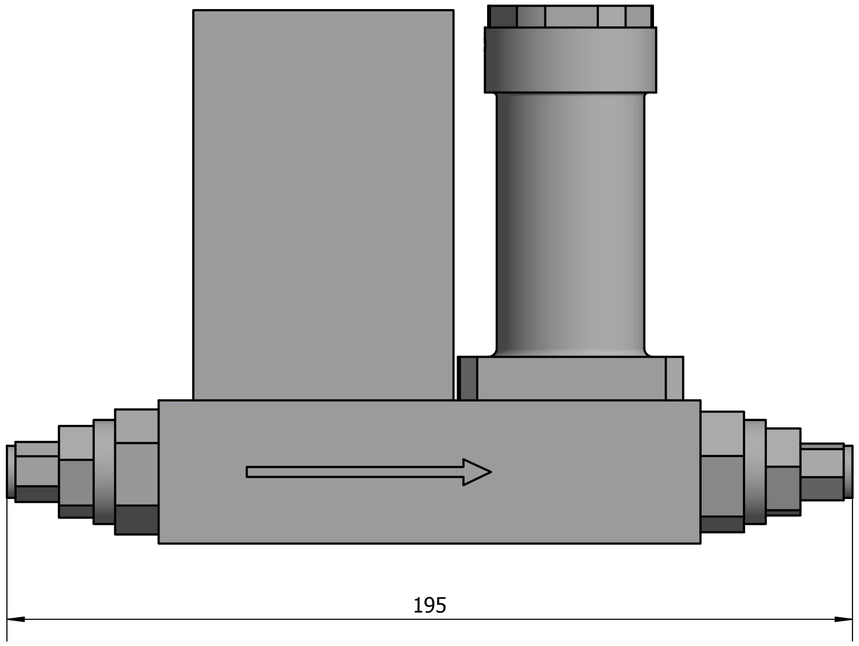

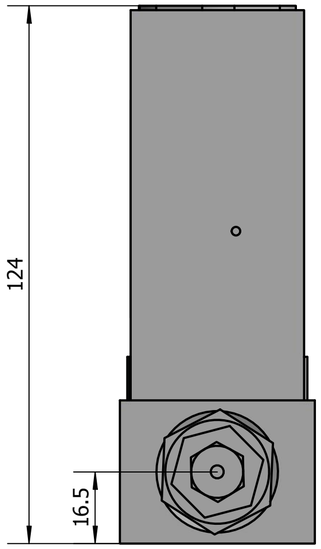

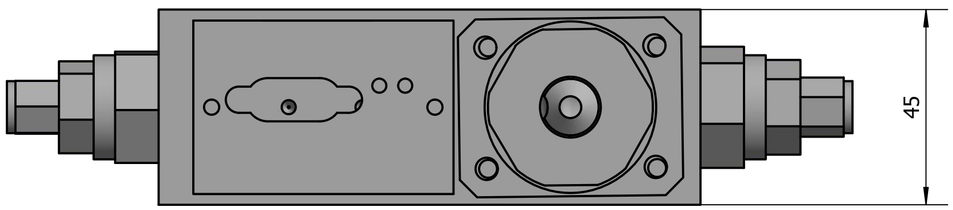

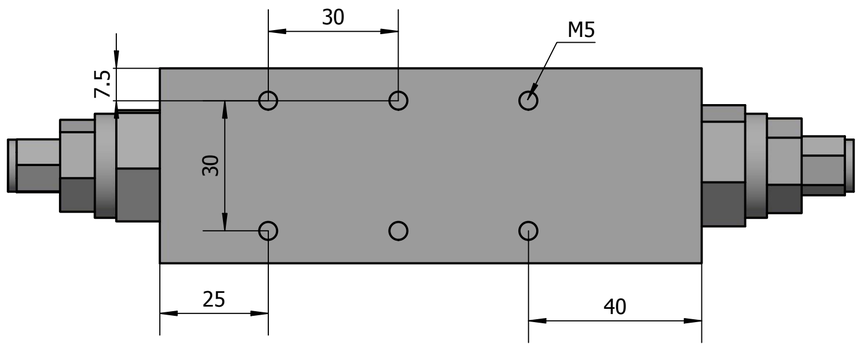

标记	处数	分区	更改文件号	签名	年、月、日			
设计	Administrator	2026/3/7	标准化			阶段标记	重量(Kg)	比例
								1 : 1
审核								
工艺			批准					

TP150系列(快拧)